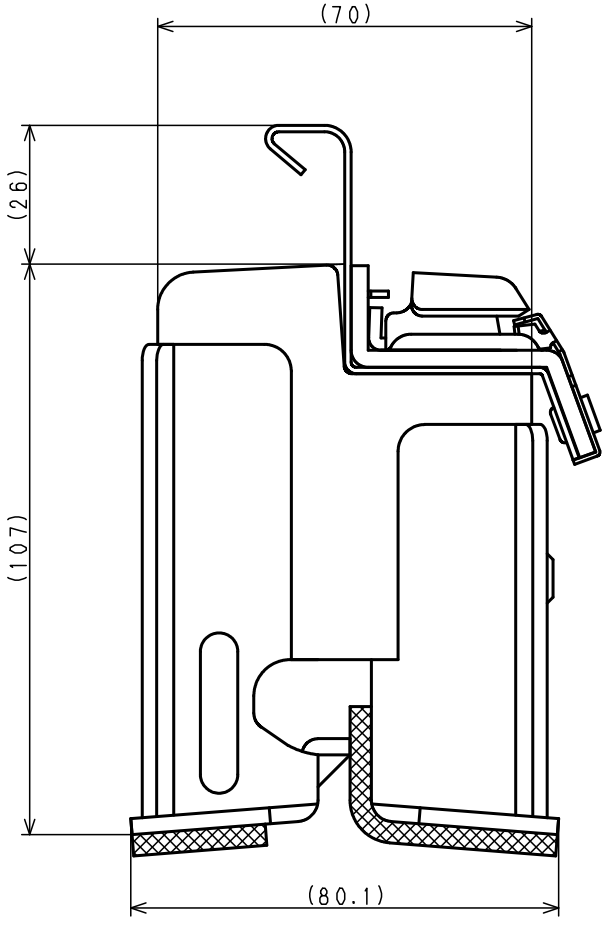

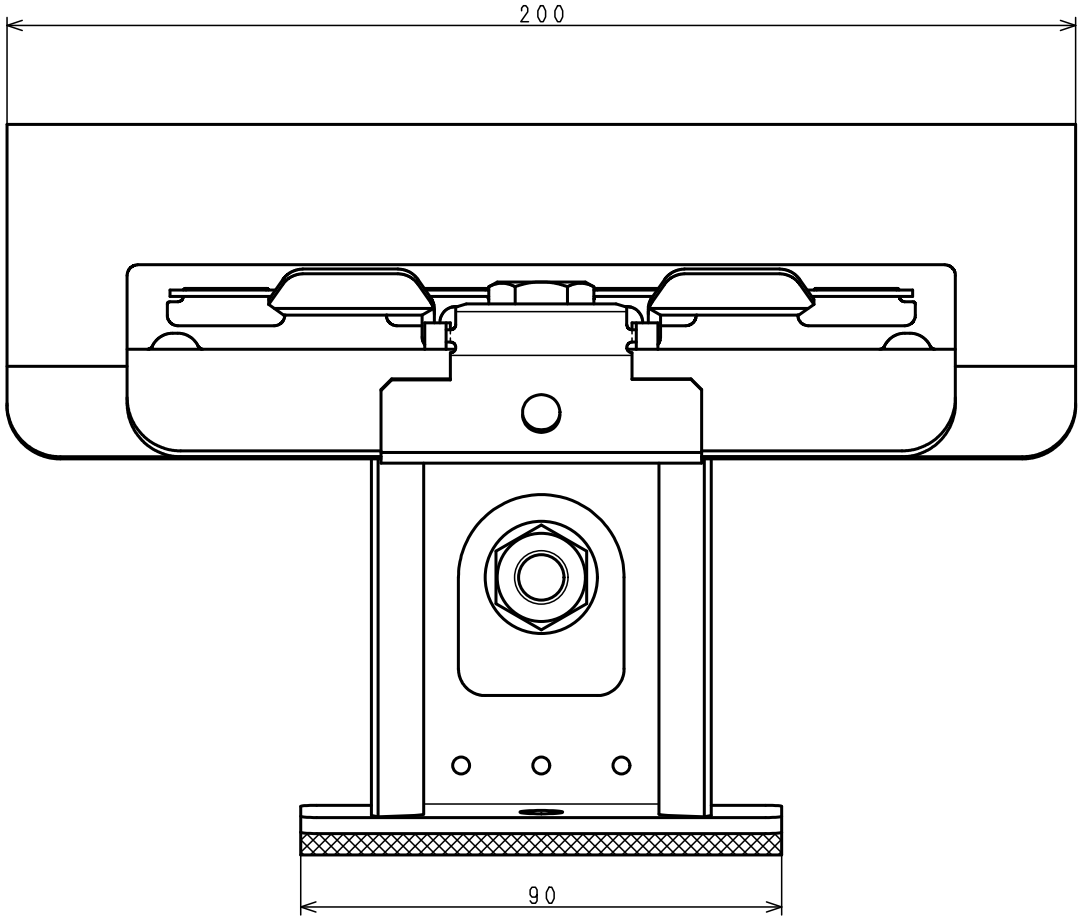

コード	型式	品目名
432503DX	角V スライドダン吉HQ R1	音鳴低減 吊子 H43 R2付

日付（改版日）	尺度	区 分	図 番
2023.08.21	1：1	999A	23M037 〈0〉

サイズ：A3　　株式会社　サカタ製作所