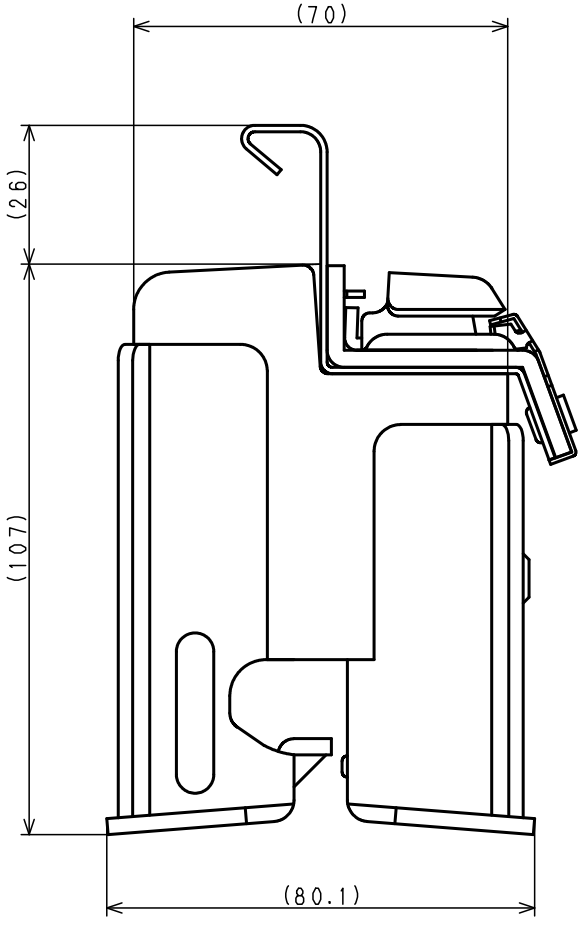

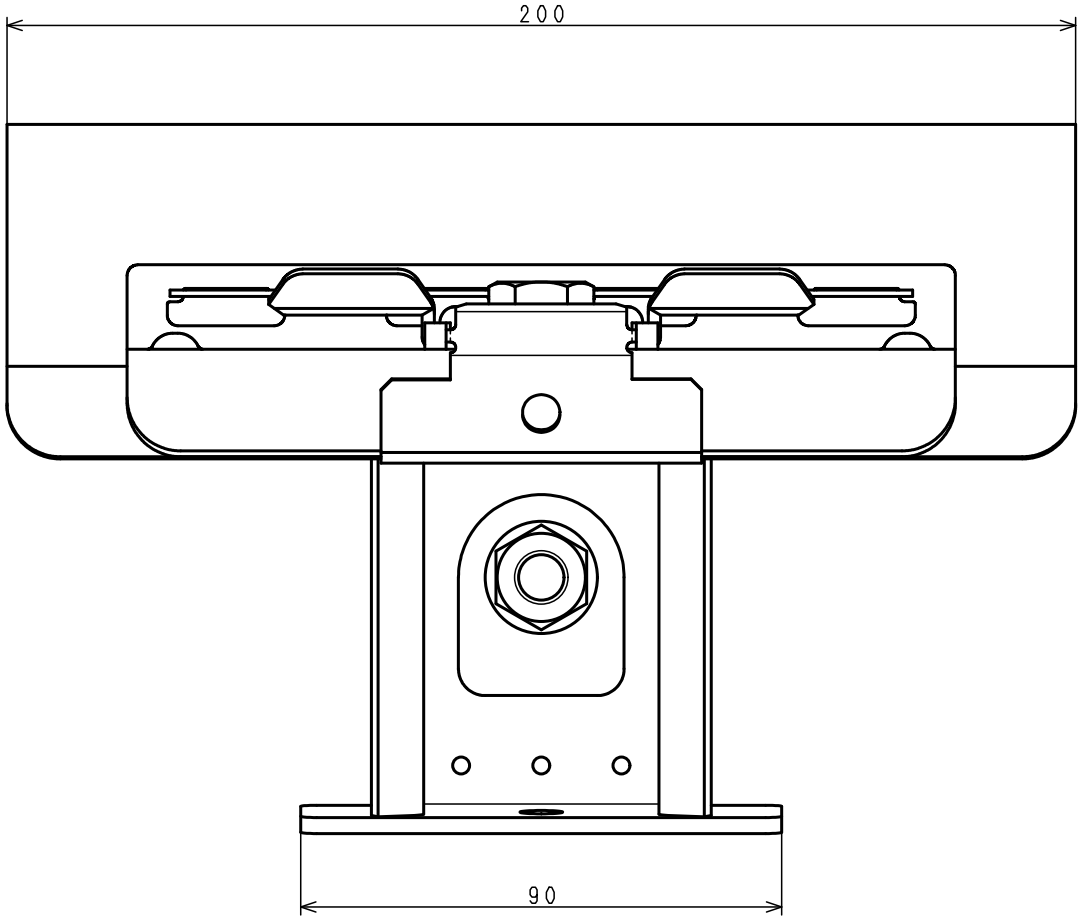

コード	型式	品目名
432458BA.2	角V スライドダン吉HQ R1	吊子 H43 R2付

日付（改版日）	尺度	区 分	図 番
2023.08.21	1：1	999A	23M031 △0

サイズ：A3　　株式会社　サカタ製作所